Caracteristicas dimensionais da seccionadora

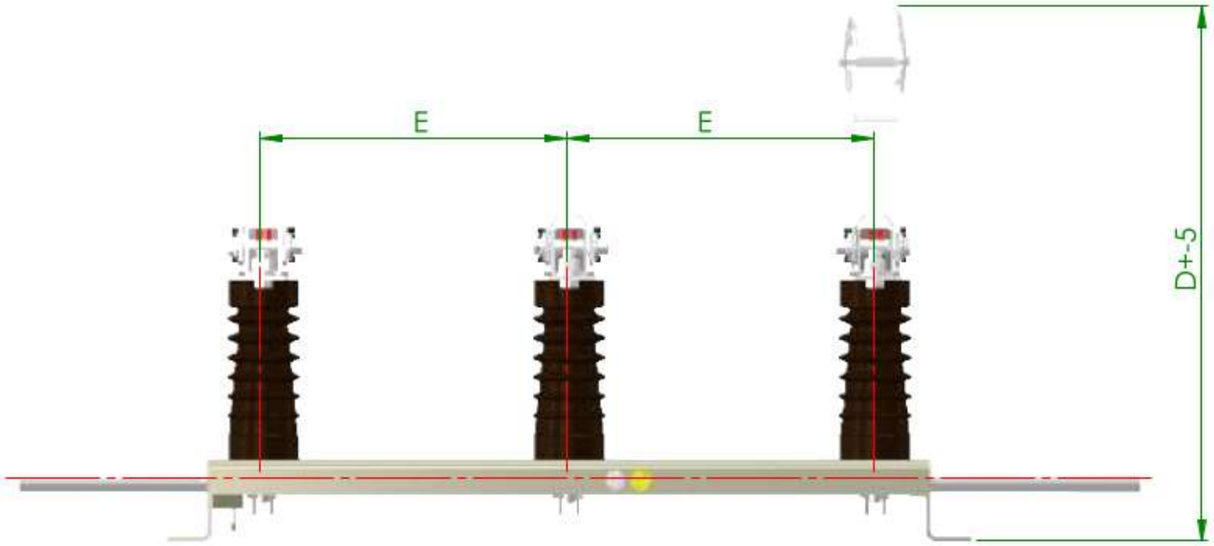

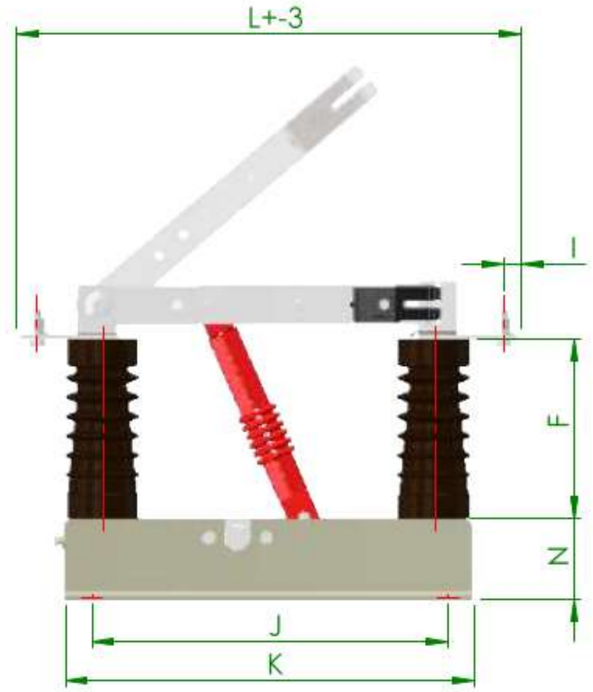

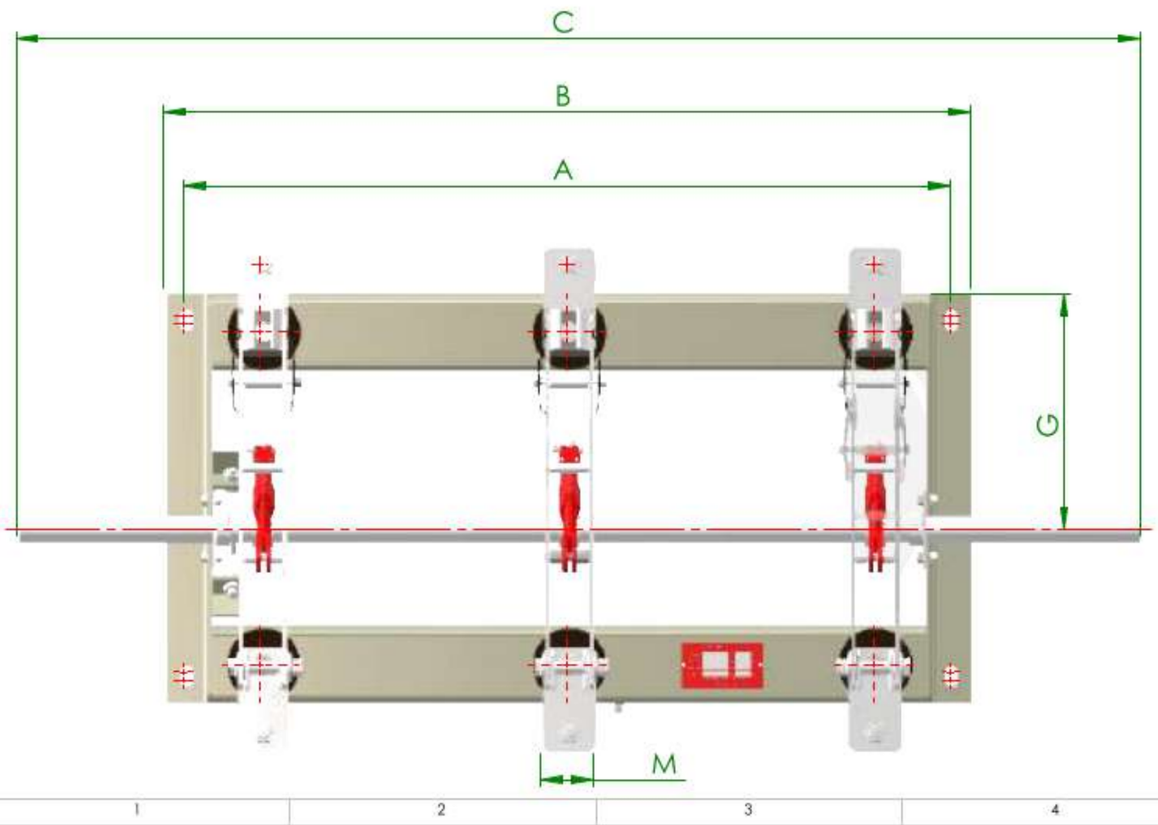

Modelo	A	B	C	D	E	F	G	I	J	K	L	M	N
GV-0172	553	590	720	440	200	95	195	17	290	350	445	50.8	80
GV-0115	653	690	920	555	250	150	230	17	340	400	495	50.8	80
GV-0117	753	790	1000	580	300	175	230	17	340	400	495	50.8	80
GV-0125	853	890	1200	650	350	210	260	17	390	450	542	50.8	80
GV-0135	953	990	1500	814	400	300	300	17	455	515	595	50.8	80

Obs:

1. Chaves com corrente nominal superior, até 3150 A, sob consulta.
2. Chaves com corrente suportável de curta duração superior, até 40 kA, sob consulta.

sellux

Título:

GV-01

7.2 a 36.2kV 200 até 3150A - 16 a 40 kA

Chave seccionadora tripolar,sem carga uso interno

Código (s):			Elaborado por:
Grupo (s):	PAC	Ferramental: -	
		Origem:	Data: 05/05/2016
		Projeto (s):	
		- -	Aprovado por:
		- -	
		- -	Data: 05/05/2016
		- -	
		Desenho nº:	Rev.: 00 / Esc.: 1:5 / Folha: 1/1

Nome:	Data:	Modificações	Rev

Propriedade de Sellux Materiais Elétricos, sua reprodução ou revelação a terceiros em partes ou total não é permitido sem o consentimento por escrito do proprietário, sob as penas da lei.